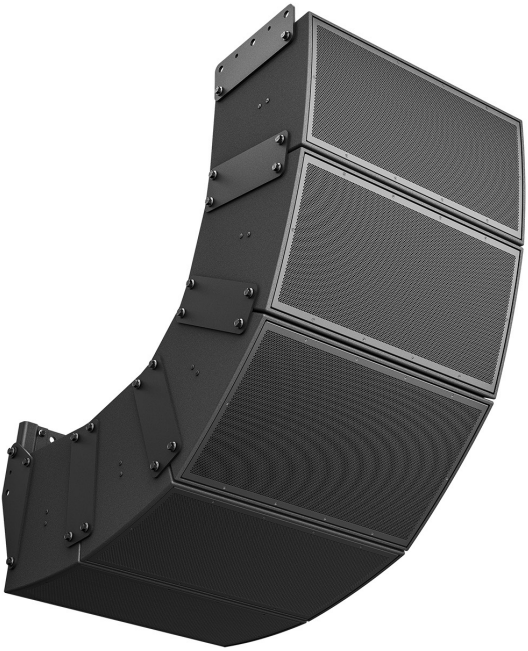

ArenaMatch DeltaQ

Array Module Loudspeakers 陣列揚聲器模組
陣列吊索安裝配件

安裝指南

請閱讀並保管好所有安全和使用指示。

本產品僅限由專業安裝人員安裝！ 本文件包含本產品採一般固定式安裝系統時的相關基本安裝資訊與安全基準，以供專業安裝人員參考。在嘗試進行安裝以前，請先閱讀本文件與所有的安全警告。

請勿自行維修本產品。如需任何維修服務，請洽授權服務中心、安裝人員、技術人員、經銷商或分銷商。若要聯絡 Bose Professional 或尋找附近的經銷商或分銷商，請造訪 **PRO.BOSE.COM**。

警告/小心：

所有 Bose 產品的安裝必須遵守當地、州、聯邦和行業規範。安裝人員有責任確保揚聲器和安裝系統的裝設都符合適用的法規，包括當地的建築法規和規定。安裝本產品前，請諮詢擁有司法權的當地政府機關。

以不安全的方式安裝或高處懸吊任何重物都可能導致嚴重的人身傷害或死亡，以及財產損失。安裝人員須負責評估其應用情形中所採用之任何安裝方式是否穩定可靠。只有具備適當五金部件知識與安全安裝技術的專業安裝人員，才可嘗試安裝任何高處懸吊揚聲器。

未經授權請勿擅自改裝本產品。

請勿安裝在不穩定或有潛在危險的表面，比如佈線或鋪設管道的地方。請務必遵循當地建築法規安裝支架。

安裝期間，請勿在 Bose 揚聲器和相連五金部件上或附近使用任何種類的碳氫溶劑、潤滑劑或清潔劑。在安裝錨栓和螺絲上或附近使用該等碳氫潤滑劑、溶劑或清潔劑會使塑膠材質降解，可能導致產品破裂或提早故障。

請勿將支架或產品放置或安裝在任何熱源附近，如火爐、暖氣片、熱調節裝置或可發熱的其他裝置 (包括擴大機)。

法規資訊

製造日期：序號第八位數代表製造年份；「7」代表 2007 或 2017。

中國進口商：Bose Electronics (Shanghai) Company Limited，中國 (上海) 自由貿易試驗區曰櫻北路 353 號 9 號廠房 C 部

歐盟進口商：Bose Products B.V., Gorslaan 60, 1441 RG Purmerend, The Netherlands

墨西哥進口商：Bose de México, S. de R.L. de C.V., Paseo de las Palmas 405-204, Lomas de Chapultepec, 11000 México, D.F.
進口商與服務資訊：+5255 (5202) 3545

台灣進口商：Bose 台灣分公司，台灣 104 台北市民生東路三段 10 號 9 樓 A1 室。電話號碼：+886-2-2514 7977

Bose、ArenaMatch 及 DeltaQ 是 Bose Corporation 的商標。

Bose Corporation 總部：1-877-230-5639

©2018 Bose Corporation。未經事先書面許可，不得複製、修改、散佈或以其他方式使用本資料的任何部分。

保固資訊
此產品享有有限保固。
如需保固詳細資料，請造訪 **PRO.BOSE.COM**。

概觀 4

陣列板 (AMAPSHRT) (AMAPLONG)....4
回拉支架 (AMPULL)....4
模組連接板 (AMMCPLAT)....4
吊桿 (AMAPSPRD)....4
包裝內容物....5

規格 6

產品尺寸及工作負載限制....6
短陣列板....6
長陣列板....7
回拉支架....8
模組連接板....9
吊桿....10

安裝 11

陣列吊索安裝....11
將陣列板連接至揚聲器模組....12
使用模組連接板連接揚聲器模組....13
將回拉支架連接至揚聲器模組....14
將吊桿連接至揚聲器模組....15

概觀

Bose ArenaMatch 陣列吊索安裝配件設計僅適用於 ArenaMatch DeltaQ Array loudspeakers 陣列揚聲器 (AM10、AM20 及 AM40)。

陣列板 (AMAPSHRT) (AMAPLONG)

使用陣列板將陣列頂部模組固定至建築結構。所有配件套件均成對出貨，內含所有必要的緊扣件。

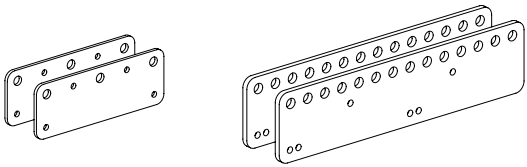

回拉支架 (AMPULL)

使用回拉支架將陣列底部模組固定至建築結構，並調整陣列整體角度。所有配件套件均成對出貨，內含所有必要的緊扣件。

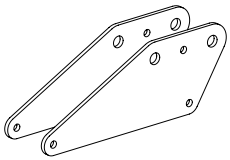

模組連接板 (AMMCPLAT)

使用模組連接板將兩個 ArenaMatch loudspeaker 陣列揚聲器模組固定在一起。所有配件套件均成對出貨，內含所有必要的緊扣件。

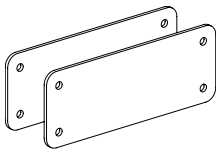

吊桿 (AMAPSPRD)

使用吊桿提供額外連接點，幫助將陣列固定至最終安裝位置。包含所有必要的緊扣件。

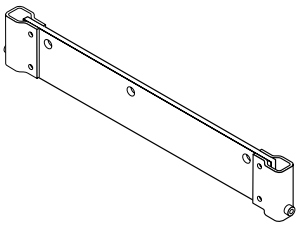

包裝內容物

配件	隨附的五金部件	等級		數量
AMAPSHRT	M12 螺絲 [1]	10.9		4
AMAPLONG	M12 螺絲 [1]	10.9		4
AMPULL	M12 螺絲 [1]	10.9		4
AMMCPLAT	M12 螺絲 [1]	10.9		8
AMASPRD	M12 螺絲 [2]	10.9		2
	含塑膠襯墊的護板墊圈	—		2
	墊片	—		2

註釋

1. 30 公釐長；含塑膠墊圈並預先塗抹螺絲固定劑。
2. 35 公釐長；已預先塗抹螺絲固定劑。

規格

產品尺寸及工作負載限制

短陣列板

產品淨重：5.3 公斤 (11.7 磅)

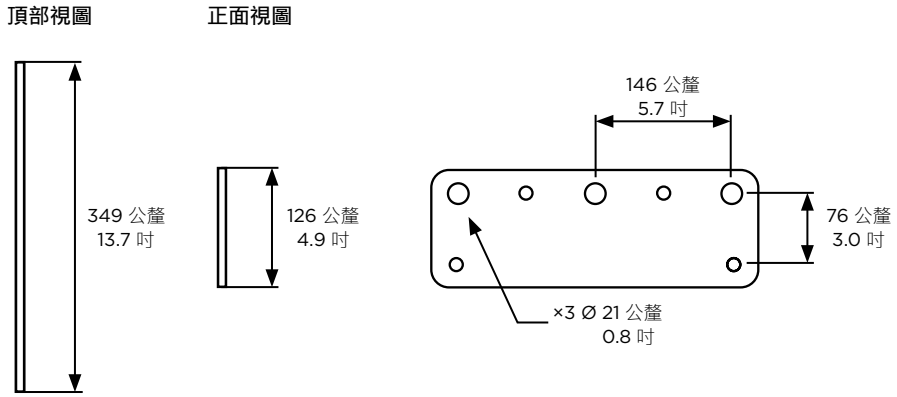

單一點、10:1 工作負載限制

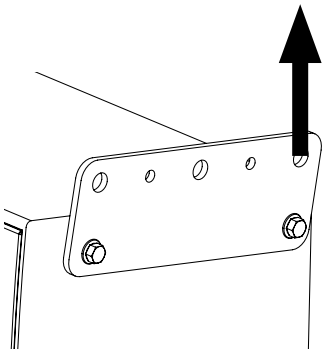

WLL = 每側 250 公斤 (550 磅)

長陣列板

產品淨重：16.8 公斤 (37.0 磅)

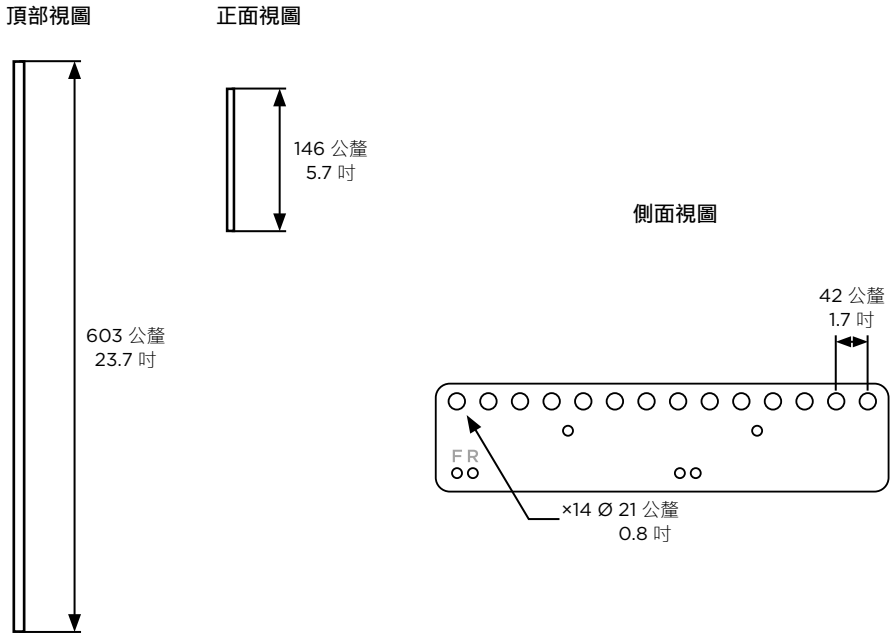

單一點、10:1 工作負載限制

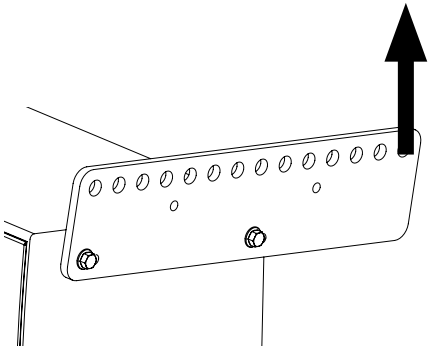

WLL = 每側 160 公斤 (350 磅)

回拉支架

產品淨重：5.1 公斤 (11.3 磅)

頂部視圖

正面視圖

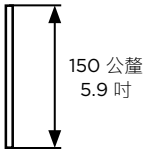

側面視圖

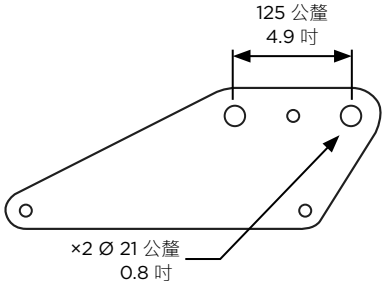

單一點、10:1 工作負載限制

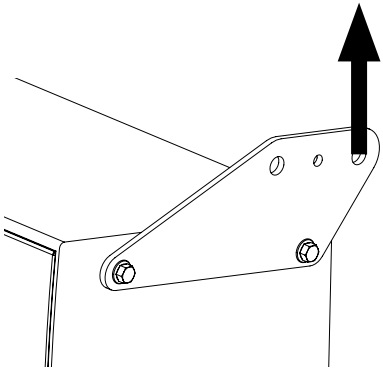

WLL = 每側 205 公斤 (450 磅)

***備註**：回拉支架可用於陣列頂部及底部。*

模組連接板

產品淨重: 4.4 公斤 (9.7 磅)

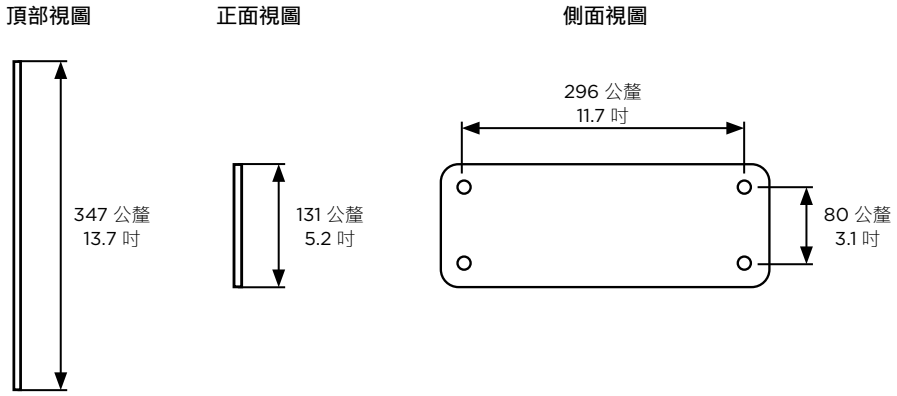

單一點、10:1 工作負載限制

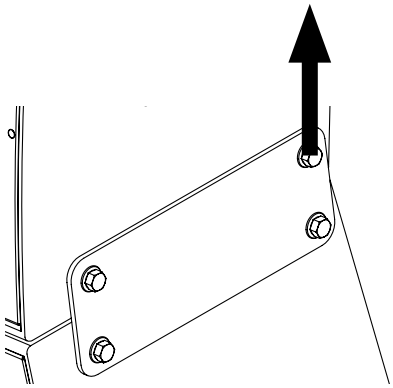

前後吊索安裝

WLL = 每側 360 公斤 (800 磅)

吊桿

產品淨重：10.3 公斤 (22.7 磅)

頂部視圖

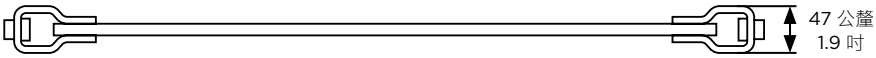

正面視圖

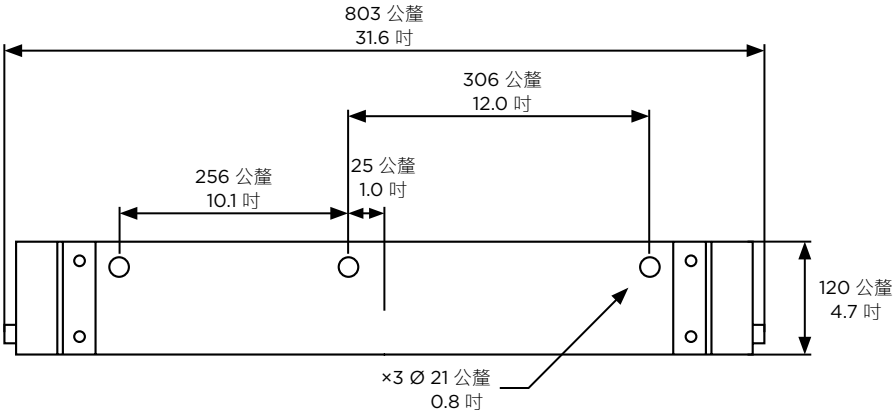

側面視圖

單一點、10:1 工作負載限制

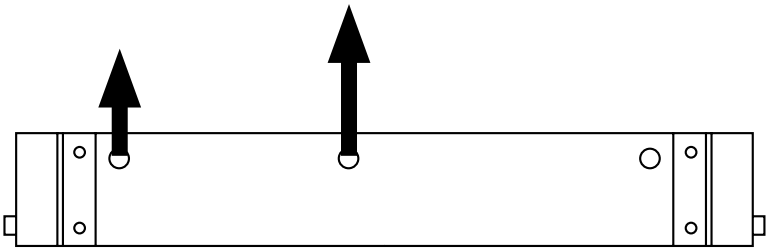

WLL = 每側吊掛點 250 公斤 (550 磅)

WLL = 中央吊掛點 476 公斤 (1050 磅)

安裝

***警告**：揚聲器本身及所有安裝組件每年均需由合格專業技師檢查，且技師須通過揚聲器系統懸吊安裝的訓練及認證。懸吊揚聲器系統所使用的一切吊索安裝零件及組件均須目視檢查是否產生龜裂、彎曲、水害、腐蝕、表層剝離等跡象，或其他任何可能危害系統結構完整性的現象，以防產生掉落危險。*

陣列吊索安裝

ArenaMatch DeltaQ array loudspeakers 陣列揚聲器每側配備四個 M12 螺絲吊點，供選配的 ArenaMatch 吊索安裝配件使用。另外，兩側 M10 與 M6 螺絲吊點的設計是為了與選配的 ArenaMatch U 型支架配件搭配使用。

***備註**：請一律使用經核准之陣列設計軟體，來確認與正確陣列配置、俯仰角度和連接點相關的安全工作負載限制。如需經核准之陣列設計軟體完整清單，請參閱 **PRO.BOSE.COM** 的 ArenaMatch 產品頁面。*

***備註**：所有抬起的搬運操作都需要由兩位人員在揚聲器的兩側進行。*

***注意**：為維持防風雨性能，安裝後請確認所有揚聲器模組吊點均保持密封，所有塗層皆未受損，且所有模組的向下俯仰角度均足夠。*

***注意**：僅限使用 Bose ArenaMatch loudspeaker 揚聲器硬體，或由合格專業工程服務業者所設計並核准的自訂懸吊硬體。*

將陣列板連接至揚聲器模組

1. 卸除揚聲器模組任一側的塑膠塞。
2. 將陣列板對齊模組任一側的開放吊點。
   備註： *若使用長陣列板，請根據陣列設計決定需使用的安裝孔及方向。*
   備註： *若以回拉支架作為陣列板使用，請根據陣列設計決定使用方向。*
3. 利用隨附的 M12 螺絲及墊圈，將陣列板固定至模組。
   備註： *將螺絲鎖緊至 40.7 牛頓公尺 (30 磅呎) 扭力。*

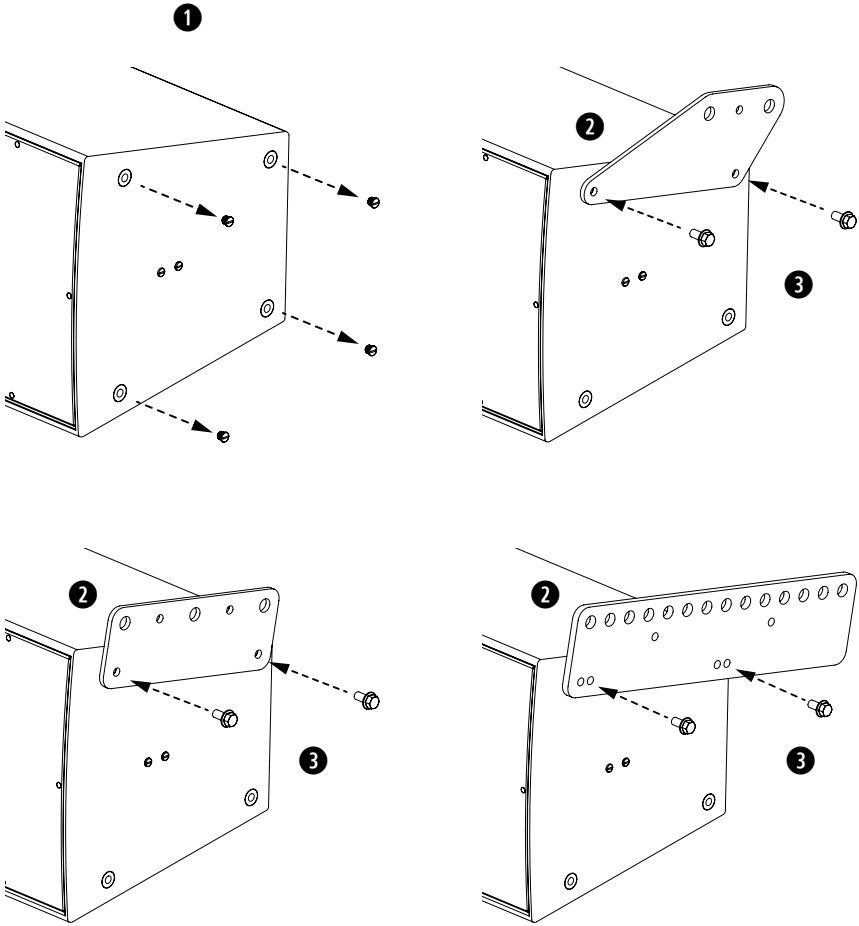

使用模組連接板連接揚聲器模組

1. 卸除揚聲器模組任一側的塑膠塞。
2. 將模組連接板對齊兩個模組任一側的開放吊點。
3. 利用隨附的 M12 螺絲及墊圈，將模組與模組連接板固定在一起。
   備註：*將螺絲鎖緊至 40.7 牛頓公尺 (30 磅呎) 扭力。*

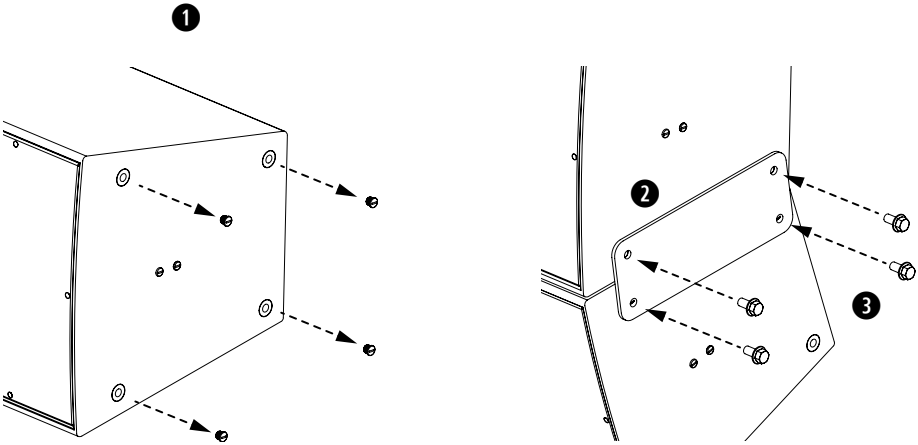

將回拉支架連接至揚聲器模組

1. 卸除揚聲器模組任一側的塑膠塞。
2. 將回拉支架對齊模組任一側的開放吊點。
   備註：*請根據陣列設計決定使用方向。*
3. 利用隨附的 M12 螺絲及墊圈，將回拉支架固定至模組。
   備註：*將螺絲鎖緊至 40.7 牛頓公尺 (30 磅呎) 扭力。*

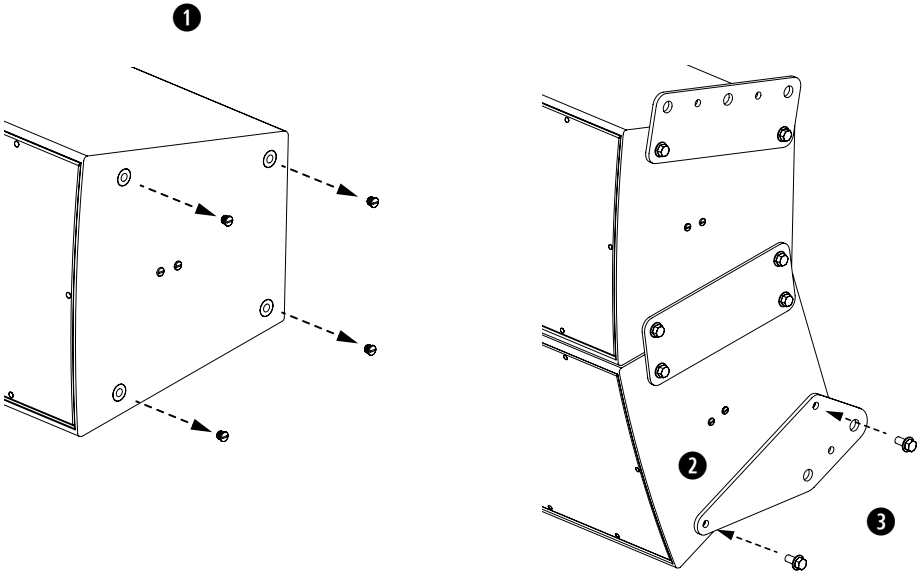

將吊桿連接至揚聲器模組

1. 根據陣列設計決定吊桿相對於陣列板之方向與位置。
   備註： *中央連接點會稍微偏離中心，以對應模組重心位置。若要確認吊桿方向正確，請確認吊桿的產品標籤與揚聲器輸入面板位於同側。*
2. 在模組一側安裝一個陣列板 (請參閱第 14 頁的**將陣列板連接至揚聲器模組**)。
3. 如圖所示，將吊桿插入陣列板上所選安裝孔 (於第 2 步驟中決定)，並以隨附的五金部件將其固定。
   備註： *固定緊扣件後吊桿仍可轉動。請多加小心留意，以防造成人身傷害及產品損壞。*
   備註： *隨附的小墊片僅適用長陣列板。將墊片置於陣列板與吊桿之間。*
4. 安裝第二個陣列板。
   備註： *將螺絲鎖緊至 40.7 牛頓公尺 (30 磅呎) 扭力。*

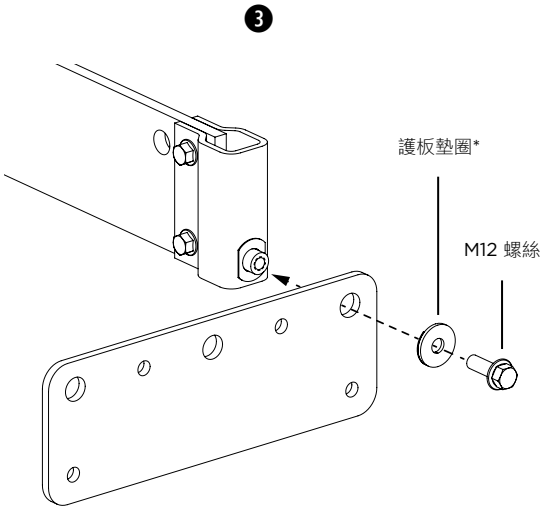

* 請確認護板墊圈的塑膠襯墊面朝陣列板方向。

©2018 Bose Corporation，保留所有權利。
Framingham, MA 01701-9168 USA
PRO.BOSE.COM
AM829278 修訂版 00
2018 年 12 月
829278-0010